群鹰继电器 QUNYING RELAYS

QY640-40A

- 40A触点切换能力
- 耐仅需脉冲激励，功耗低，体积小
- 体积小，PCB式安装
- 符合IEC62055-31:2005版标准
- UL绝缘等级F等级
- 外形尺寸：(38.8x25.1x15.0)mm

触点形式	1H	1Z
额定负载(阻性)	40A 250VAC	25A 250VAC
最大切换电流	40A	25A
最大切换电压	277VAC	277VAC
最大切换功率	10,000VAC	6,250VAC

触点材料	银合金	
接触电阻	2mΩ (1A 24VDC)	
吸合时间	10msec. Max.	
释放时间	10msec. Max.	
绝缘电阻	1,500MΩ Min.(DC500V)	
介质耐压	触点与触点间： AC1,500V，50/60Hz 1Min.	
	触点与线圈间： AC4,000V，50/60Hz 1Min.	
抗振动	耐久	10～55Hz，双振幅 1.5 mm
	误动作	10～55Hz，双振幅 1.5 mm
抗冲击	耐久	100G Min.
	误动作	10G Min.
寿命	机械寿命 (每小时10,800次)	500,000次
	电气寿命 (每小时1,800次)	10,000 次
环境温度	-40℃～+85℃(不冷凝)	
重量	约36g	

25A (at 20℃)

额定电压 (VDC)	置位/复位电压 (VDC)	脉冲宽度	单线圈电阻 ±10% (Ω)	双线圈电阻 ±10% (Ω)	额定功率
5	≤4.0	≥50	25	12.5+12.5	1.00W(单线圈) 2.00W(双线圈)
6	≤4.8	≥50	36	18+18	
9	≤7.2	≥50	81	41+41	
12	≤9.6	≥50	144	72+72	
15	≤12	≥50	255	113+113	
24	≤19.2	≥50	576	288+288	

40A (at 20℃)

额定电压 (VDC)	置位/复位电压 (VDC)	脉冲宽度	单线圈电阻 ±10% (Ω)	双线圈电阻 ±10% (Ω)	额定功率
5	≤4.0	≥50	16.8	8.4+8.4	1.50W(单线圈) 3.00W(双线圈)
6	≤4.8	≥50	24	12+12	
9	≤7.2	≥50	54	27+27	
12	≤9.6	≥50	96	48+48	
15	≤12	≥50	150	75+75	
24	≤19.2	≥50	384	192+192	

QY640–40A / 012 / 1L / 1D / A / 1 / (XXX)

1 2 3 4 5 6 7 8

1.基本型号：QY640

2.触点容量：1H–40A，1Z–25A

3.线圈电压：线圈规格（VDC）：05,06,09,12,24

4.线圈形式：1L–单线圈，2L–双线圈

5.触点形式： 1H–1组常开，1D–1组常闭
1Z–1组转换

6.手动开关：A–手动开关 B–无手动开关

7.脚位：1–1型脚位，2–2型脚位

8.XXX–客户特殊要求

(mm)

外形图

QY640-40A-1脚位

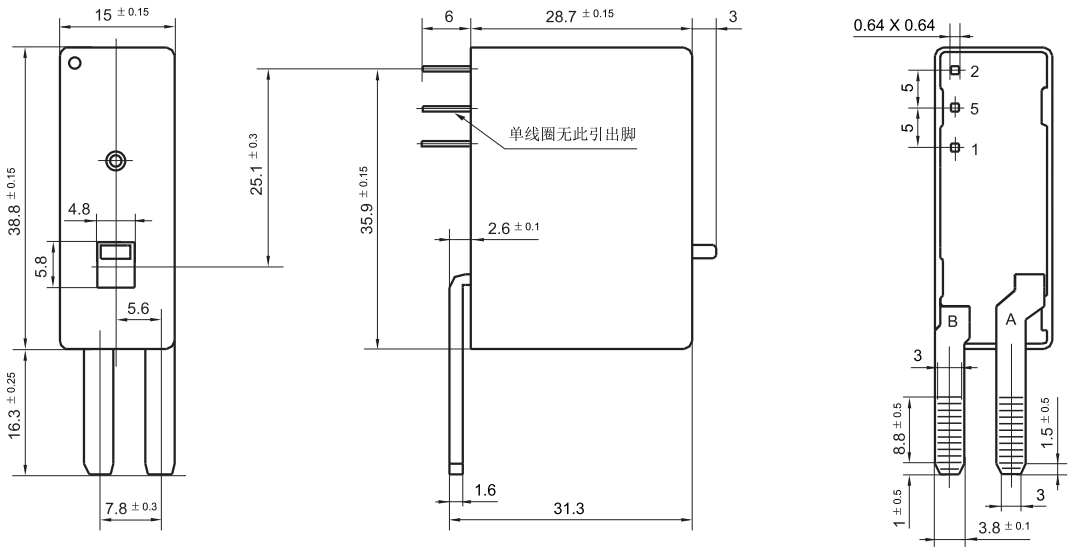

外形图

QY640-40A-2脚位

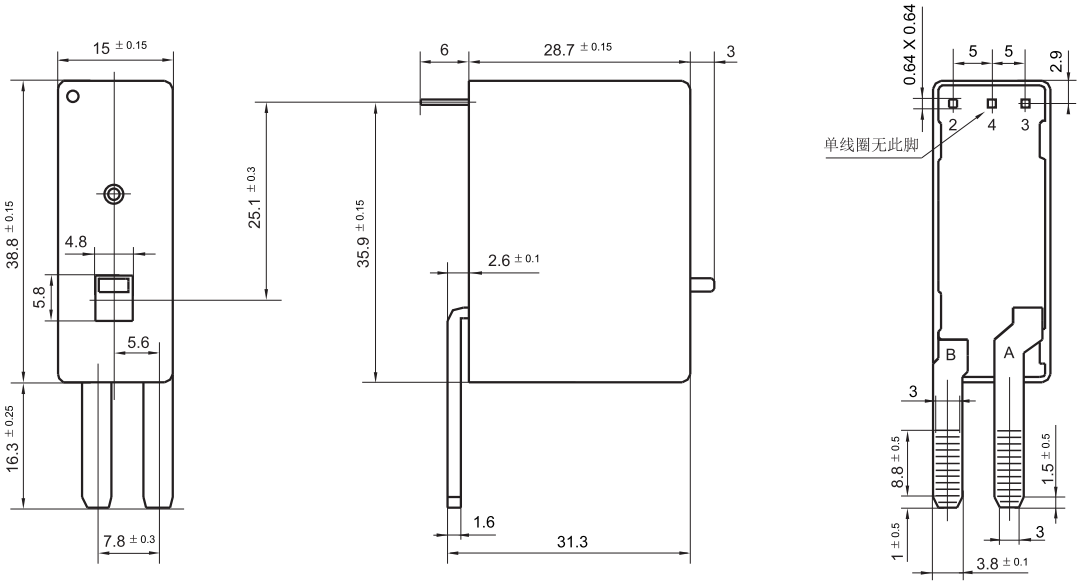

QY640-25A-1脚位

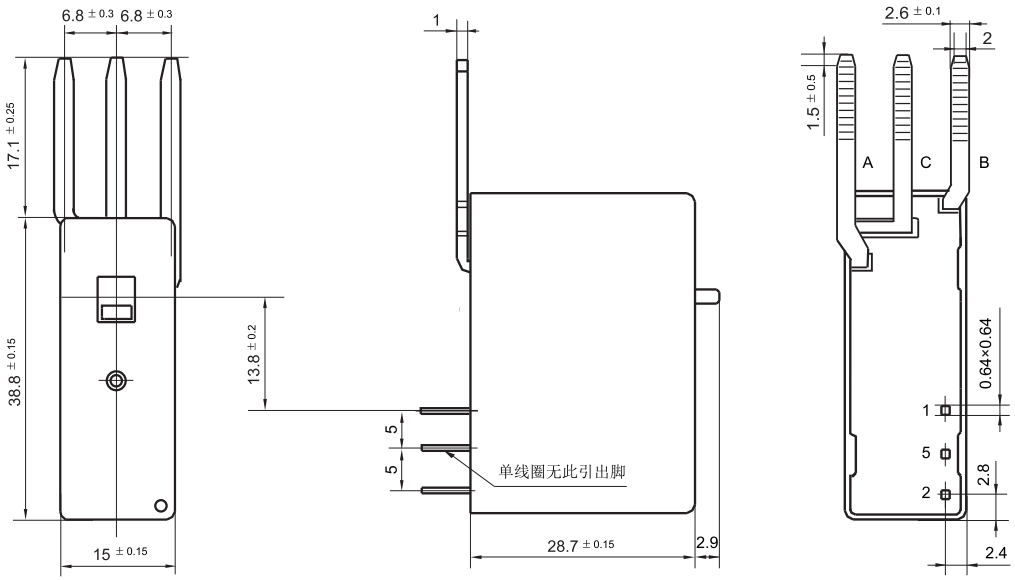

外形图

QY640-25A-2脚位

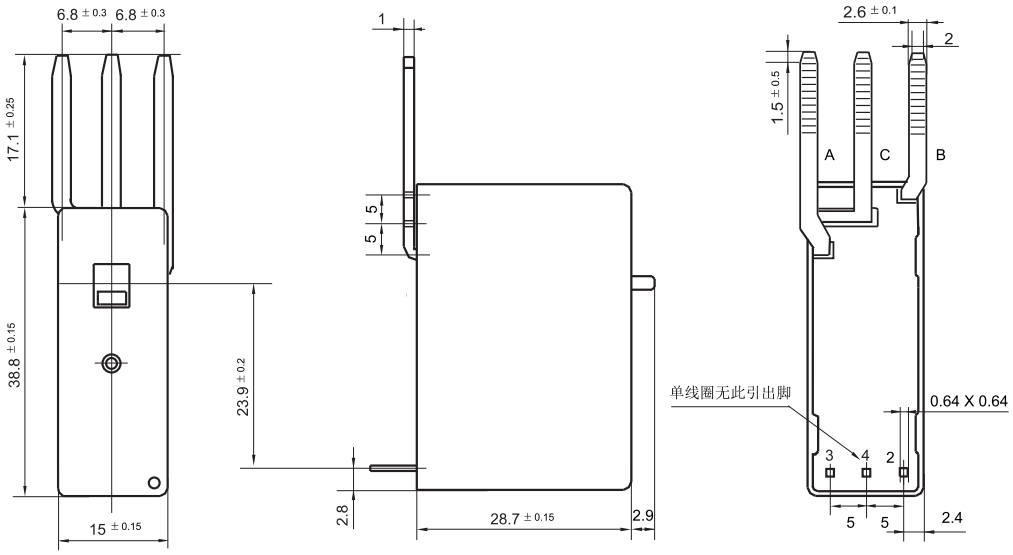

单线圈接线图（底视图）

1H

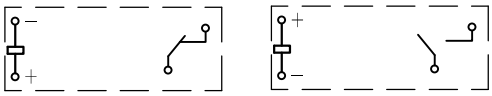

1Z

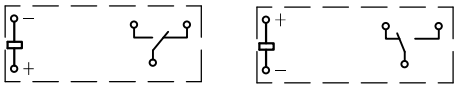

双线圈接线图（底视图）

1H

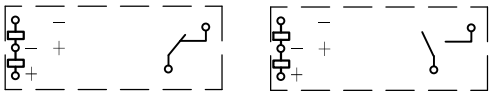

1Z

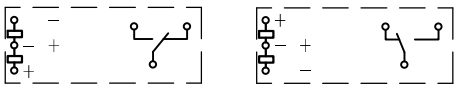

(1)产品部分外形尺寸未注明尺寸公差，当外形尺寸≤1mm,公差为±0.2mm;当外形尺寸在1~5mm之间时，公差为±0.3mm; 当外形尺寸>5mm,公差为±0.4mm;
(2)安装孔尺寸中未注尺寸公差的均为±0.1mm。

注意事项：
1、磁保持继电器出厂状态为复位状态，但因运输或继电器安装时受到冲击等因素的影响，可能会变为动作状态，因而使用时（电源接入时）请根据需要重新将其设置为动作状态或复位状态。
2、为了确保磁保持继电器动作或复位，施加到线圈上的激励电压必须达额定电压，脉冲宽度须大于动作或复归时间的5倍，不要同时向动作和复位线圈放加电压，不要长时间（大于1分钟）向线圈施加电压。
3、在产品运输，存储和应用的过程中，请使产品远离强磁场以避免动作电压和复归电压的改变。